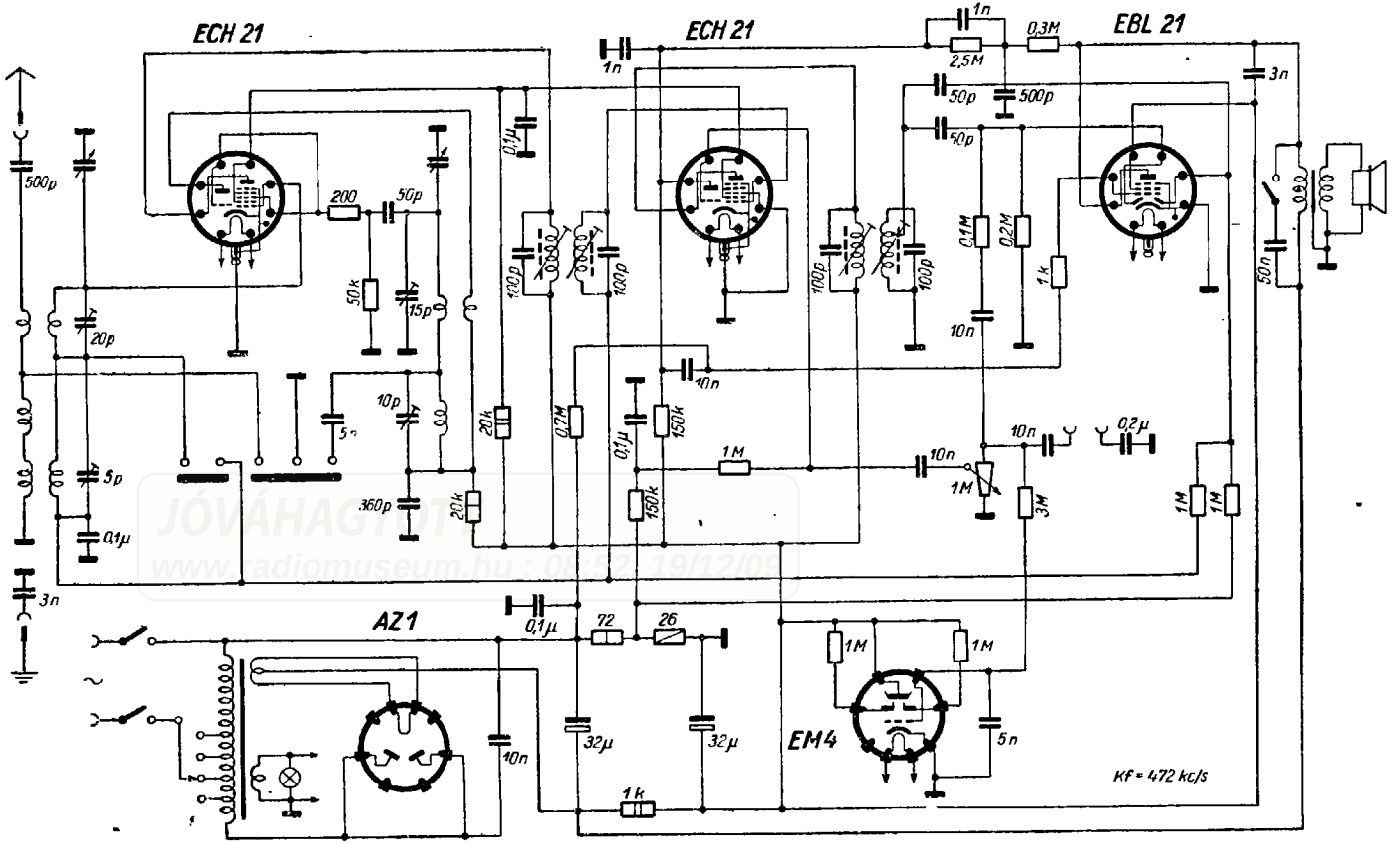


Telefunken 065 V, varázsszem nélkül Siemens 350 V.